ՀԻՄՔԵՐԻ ԴԱՍԱՎՈՐՈՒԹՅԱՆ ՍԽԵՄԱ

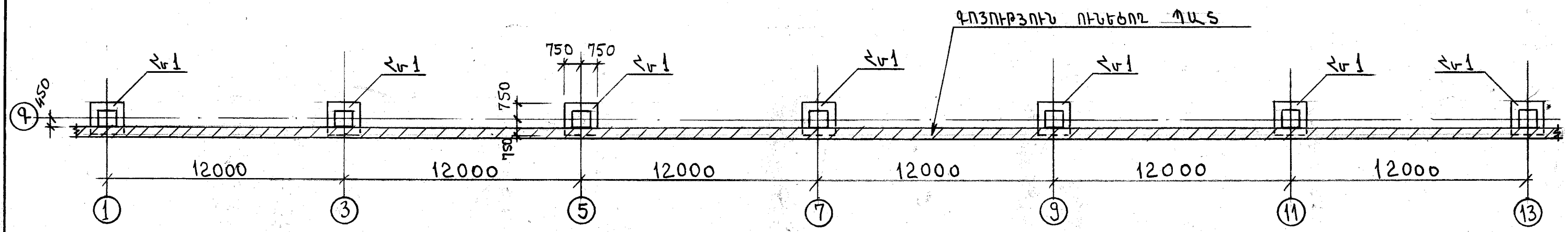

ՀԻՄՔ Հտ 1

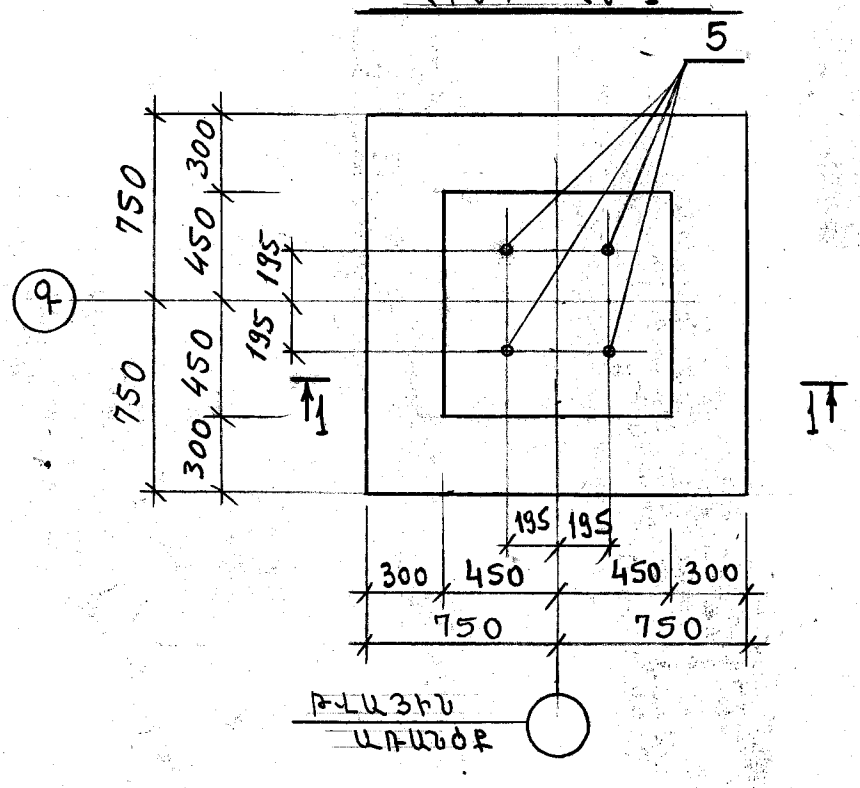

1 — 1

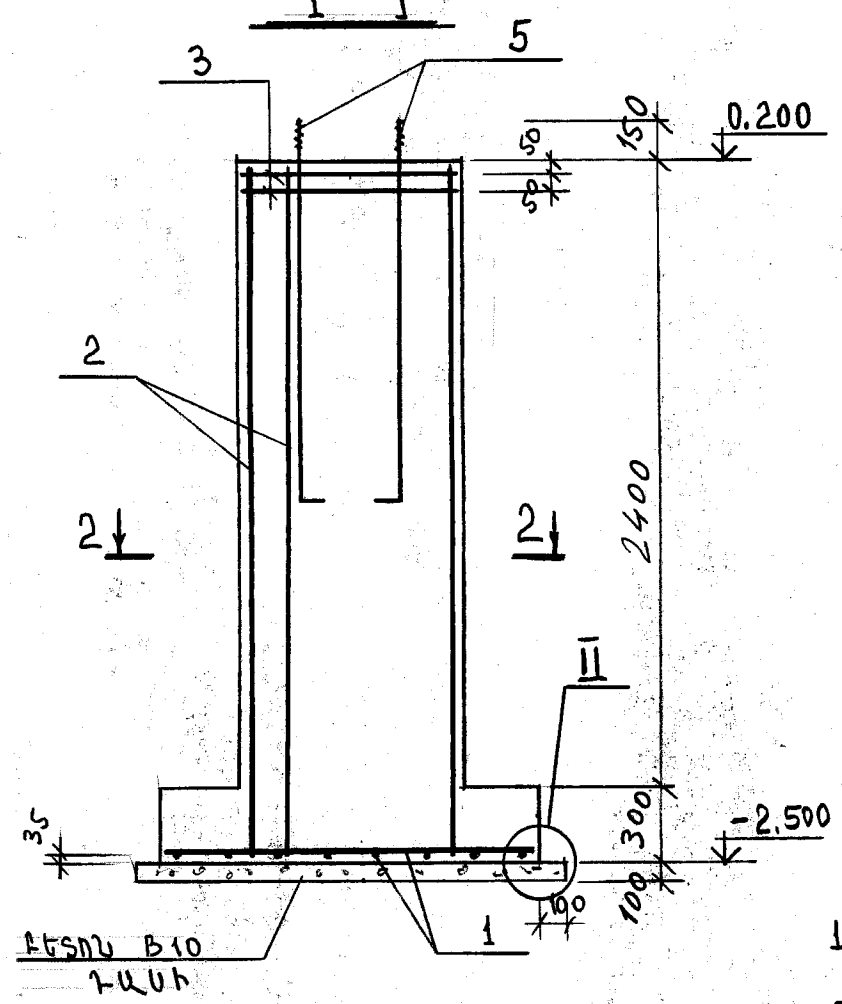

2 — 2

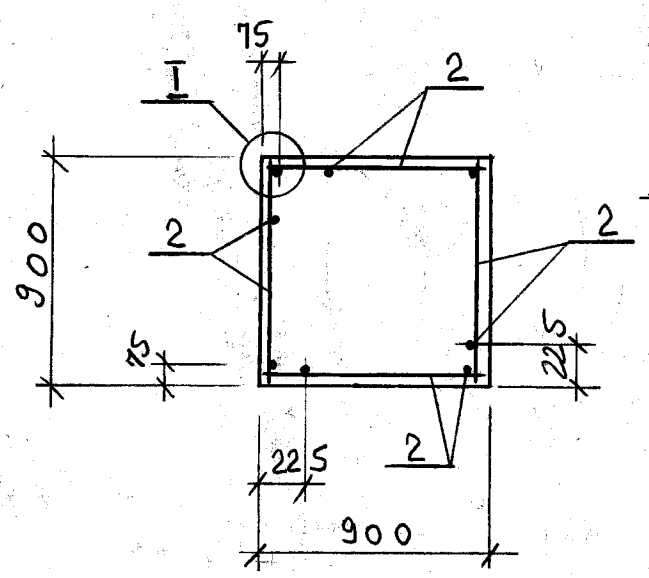

ՄԱՍՆԱԳԻՐ ՄԵԿ ԷԼԵՄԵՆՏԻ ՀԱՄԱՐ

Ֆորմատ	Գծագրի	Դիրք	Նշանակում	Անվանում	Քան. Հատ	Ծանոթ
				ՀԻՄՔ Հտ 1	(7 ՀԱՏ)	
				ՄԱՆՐԱՄԱՍՆԵՐ		
		1		ծԱՇ ծ1	1	18,2 կգ
		2		ծԱՇ ծ2	4	19,8 կգ
		3		ծԱՇ ծ3	2	2,8 կգ
		4		Φ10 A500C; l=1180	8	0,7 կգ
		5	ԳՈՍՏ 24379.1-80	խԱՐՍԽԱՅԻՆ ՀԵՂՈՒՅՍ	4	13,9 կգ
				1.1М36×1500. ԳՏ3КП2		
				ՇՅՈՒԹԻ ԾԱԽՍԸ		
				ԲԵՏՈՆ B 15 ԴԱՍԻ	–	2,62 մ³

ՊՈՂՊԱՏԻ ԾԱԽՍԻ ԱՄՓՈՓԱԳԻՐ ՄԵԿ ՏԱՐՐԻ ՀԱՄԱՐ, կգ

ՏԱՐՐԻ ՄԱԿՆԻՇԸ	ԱՄՐԱՆԱՅԻՆ ՇԻՆԱՎԱԾՔՆԵՐ							ՇԵՐԴԻՐ		ԸՆԴՀ. ԾԱԽՍԸ
	ԱՄՐԱՆԻ ԴԱՍԸ							ԳՏ3КП2		
	Ac-I		A500C					ԳՈՍՏ 5535-88		
	ՍՏՈ АСՀՄ 7-93									
	Φ6	ԸՆԴ.	Φ8	Φ10	Φ12	Φ16	ԸՆԴ.	Φ36	ԸՆԴ.	
ՀԻՄՔ Հտ 1	5,6	5,6	12,0	5,6	12,8	67,2	97,6	55,6	55,6	158,8

1. ԲԵՏՈՆԵ ՆԱԽԱՊԱՏՐԱՍՏԱԿԱՆ ՇԵՐՏ, ԲԵՏՈՆ B10 ԴԱՍԻ – 2,0 մ³:
2. ԿԵՏԱՅԻՆ ՀԻՄՔԵՐԻ ՓՈՐՈՒՄ ՁԵՌՔՈՎ III ԿԱՐԳԻ ԳՐՈՒՆՏՈՒՄ – 38,0 մ³:
3. ԱՍՖԱԼՏԲԵՏՈՆԻ ՎԵՐԱԿԱՆԳՆՈՒՄ – 16,0մ²:
4. ՀԱՄԱՁԱՅՆ ԽՈՒԹԵՆԵՐԱ ԵՐԿՐԱԲԱՆԱԿԱՆ ԵՋՐԱԿԱԾՈՒԹՅԱՆ ՀԻՄՔԵՐԻ ՀԱՄԱՐ ՈՐՊԵՍ ՀԻՄՆԱՏԱԿ ԾԱՌԱՅՈՒՄ ԵՆ ԾԱԼԱՔԱՐԱ-ԿՈՊԾԱՅԻՆ ԳՐՈՒՆՏՆԵՐԸ, R = 0,3 մՊա:
5. 0,00 ՇԻՏԸ ՀԱՄԱՊԱՏԱՍԽԱՆՈՒՄ Է ՎԱՐՉԱԿԱՆ ՇԵՆՔԻ ՀԱՏԱԿԻ ՇԻՏԻՆ:

ՏՆՕՐԵՆ	Մ.ՀՈՒՍՆՅԱՆ		ՀՀ ՎԱՅՈՑ ՁՈՐԻ ՄԱՐԶԻ ՎԱՅՔ ՀԱՄԱՅՆՔԻ «ԱՐԵՎԻԿ» ՄԱՐԶԱԴԱՀՏԻ ՀԻՄՆԱՆՈՐՈԳՈՒՄ
ՆԳՊ	Ն.ՍՏԵՓԱՆՅԱՆ		
ՍՏՈՒԳԵՑ	Ն.ՍՏԵՓԱՆՅԱՆ		ՃԱՐՏԱՐԱՊԵՏԱՇԻՆԱՐԱՐԱԿԱՆ ՄԱՍ
			ՀԻՄՔԵՐԻ ԴԱՍԱՎՈՐՈՒԹՅԱՆ ՍԽԵՄԱ: ԿՏՐՎԱԾՔ 1-1, 2-2: ՄԱՍՆԱԳԻՐ

ՓՈՒԼ	ԹԵՐԹ	ԹԵՐԹԵՐ
ԱՆ	ՃԾ-9	23

«ՄԱՌԱ ԵՎ ԴՈՒՍՏԵՐ» ՍՊԸ